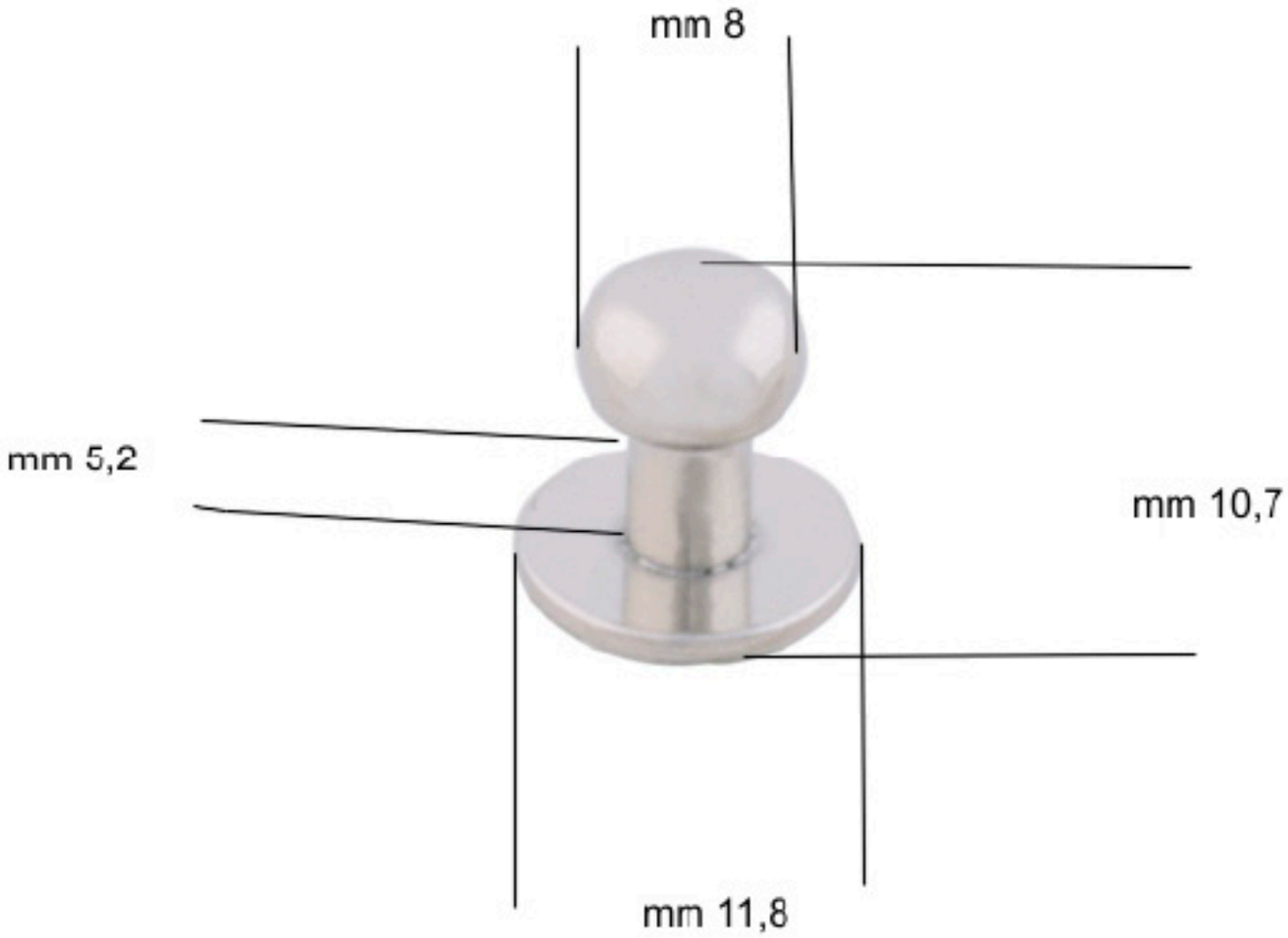
mm 8
mm 5,2
mm 10,7
mm 11,8